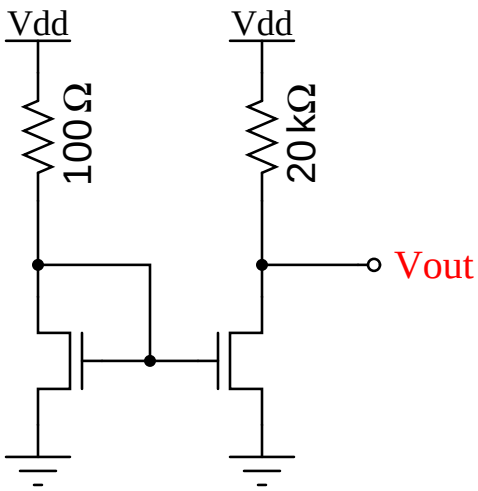
Vdd
Vdd
100Ω
20kΩ
Vout