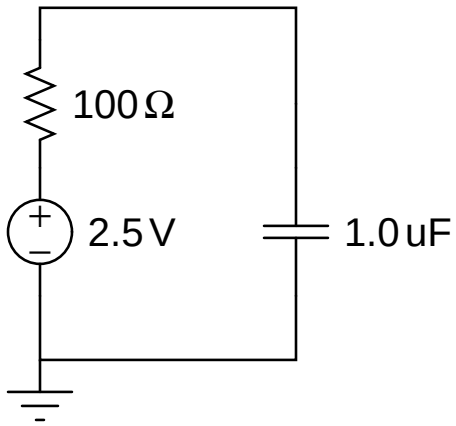
100 Ω
2.5 V
1.0 uF